Nummer: DE 195 31 233 C2
Int. Cl.[6]: F 41 B 11/06
Veröffentlichungstag: 20. Februar 1997

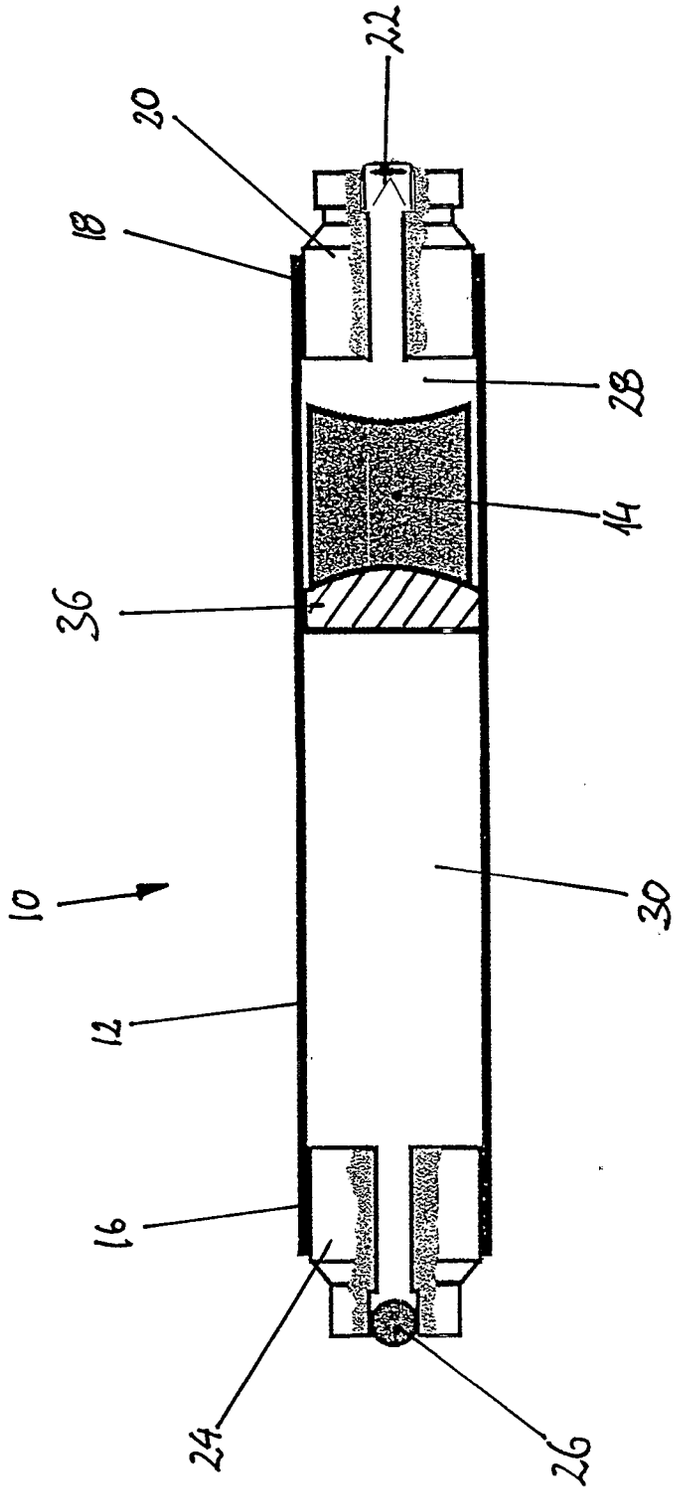


Fig. 1